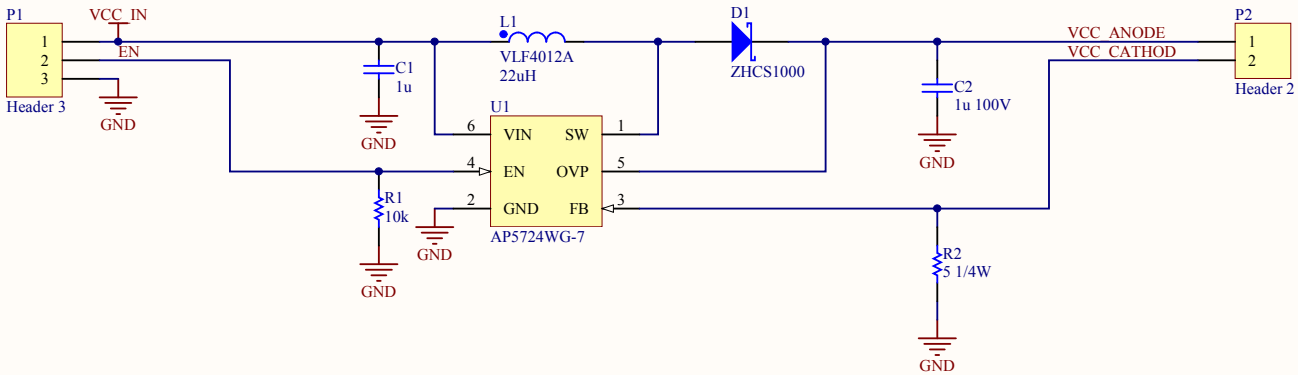

No.	年 月 日 DATE	訂正記事 REVISION	担当 SIGN
1			
2			

金子システム株式会社	印刷日時 PRINT	2012/06/23	
	製図記事 DATE	2012/06/04	

設 計 DESIGNED	金子
検 図 CHECKED	*
開発型式名 MODEL	TOL-LCDBL-A
名 称 NAME	LCD LED Backlight Module
図面番号 DWG.No.	TOL-LCDBL-A-01
Sheet	1 of 1