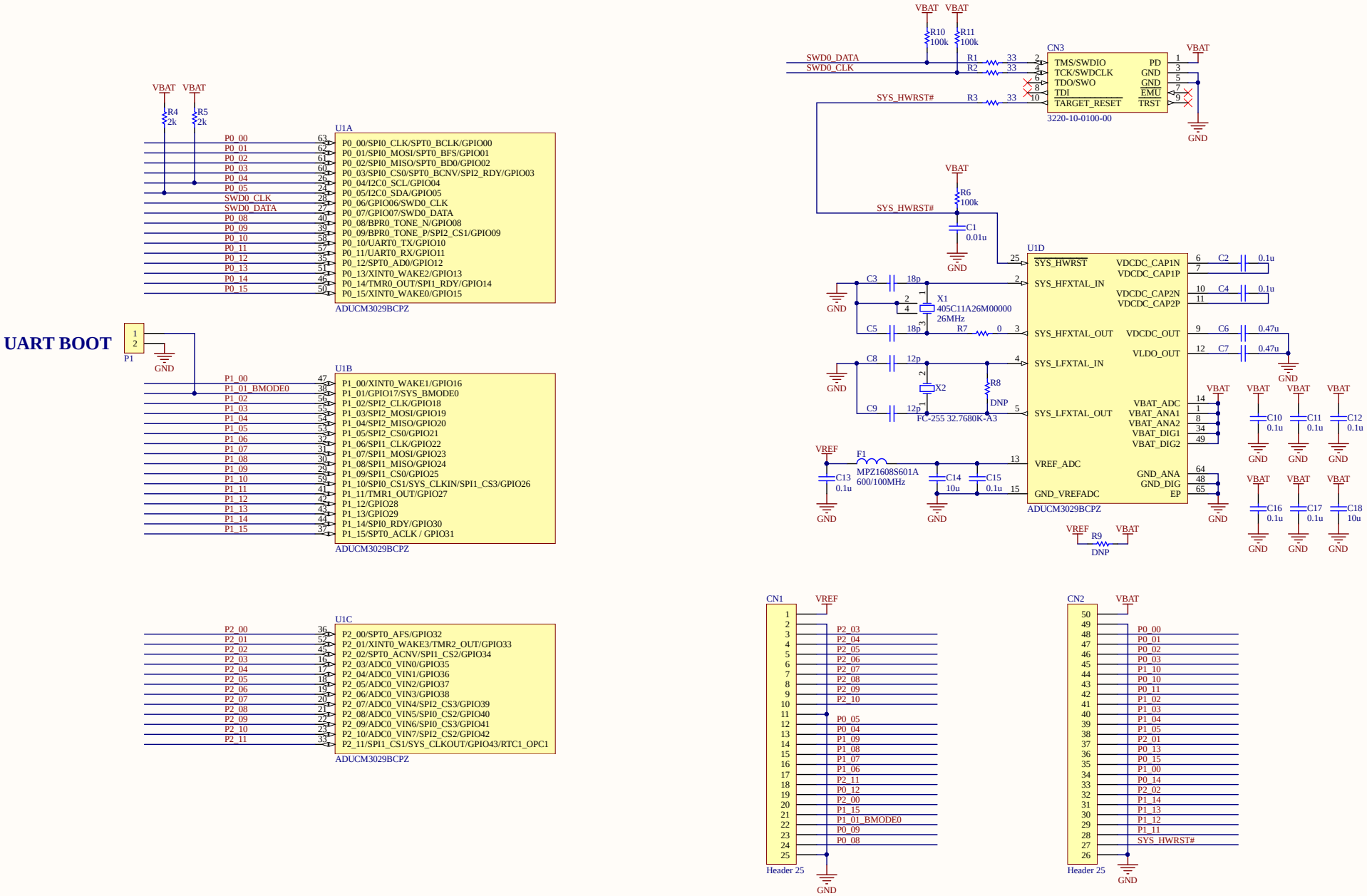

No.	年 月 日 DATE	訂正記事 REVISION	担当 SIGN
1			
2			

金子システム株式会社	印刷日時 PRINT	2017/09/02	
	製図記事 DATE	2017/03/09	

設 計 DESIGNED: 金子

検 図 CHECKED: *

開発型式名 MODEL: UCB-ADUCM3209-B

名 称 NAME: UCB-ADUCM3209-B

図面番号 DWG.No.: UCB-ADUCM3209-B-01

Sheet 1 of 1