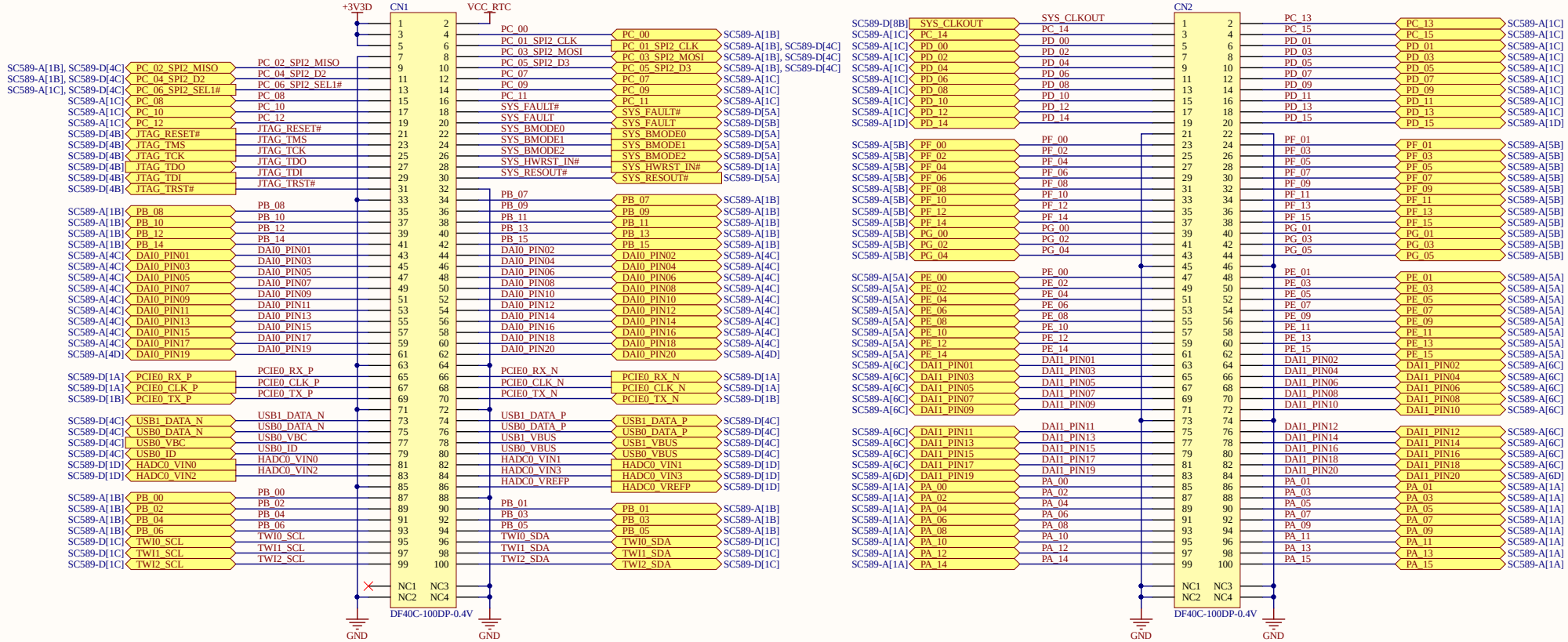

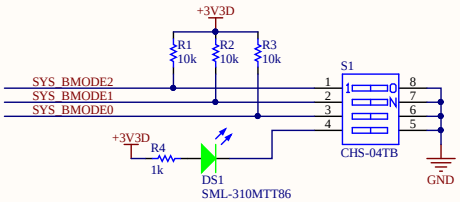

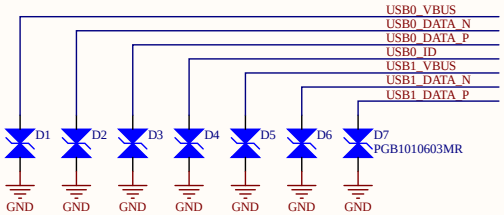

No.	年 月 日 DATE	訂正記事 REVISION	担当 SIGN	設 計 DESIGNED	開発型式名 MODEL	UCB-SC589-B
1				金子	名 称 NAME	TOP
2				検 図 CHECKED		
金子システム株式会社	印刷日時 PRINT	2019/10/04		*	図面番号 DWG.No.	UCB-SC589-B-01
	製図記事 DATE	2019/09/05				1 Sheet of 7

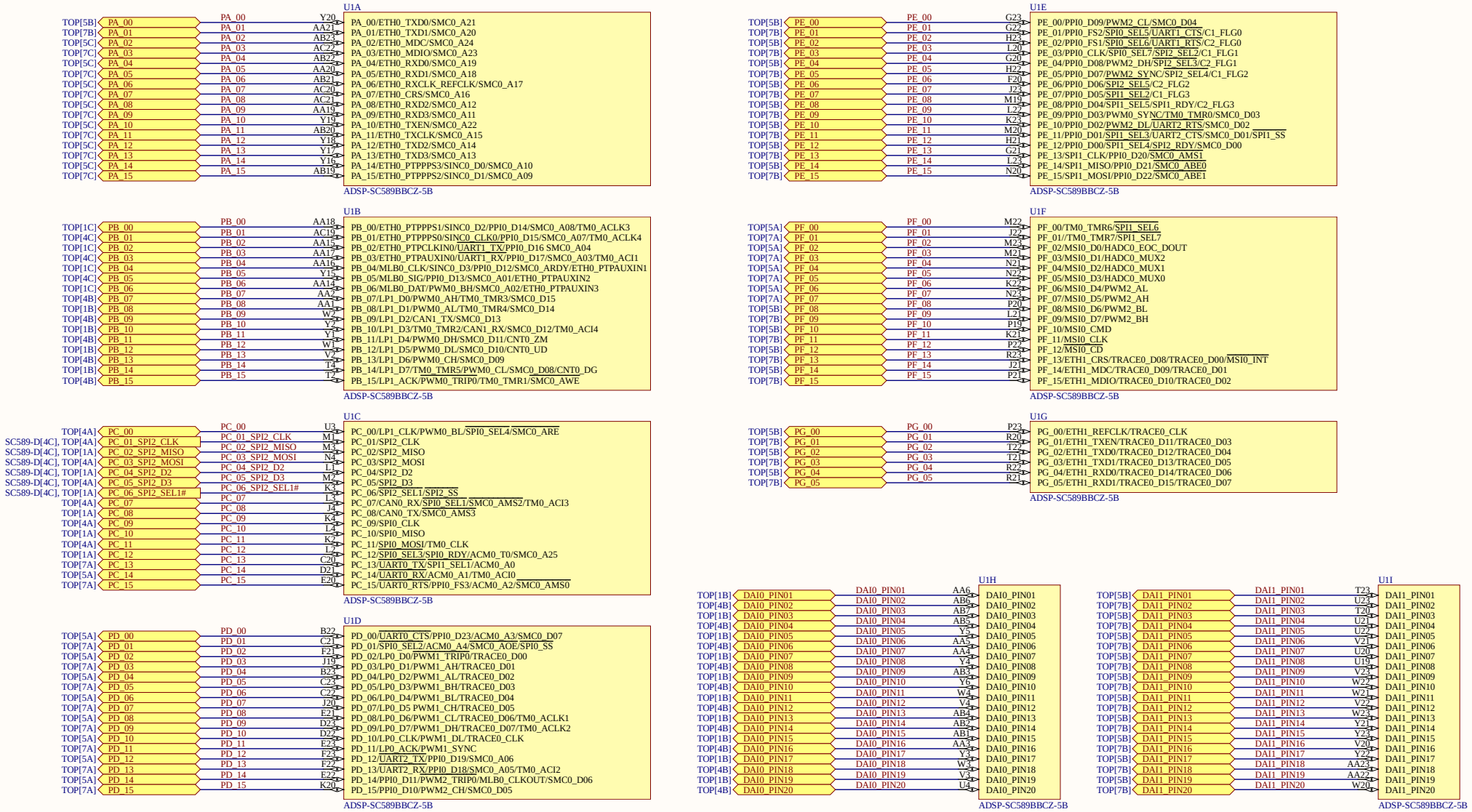

No.	年 月 日 DATE	訂正記事 REVISION	担当 SIGN
1			
2			

金子システム株式会社

印刷日時 PRINT 2019/10/04
製図記事 DATE 2019/09/05

設 計 DESIGNED 金子
検 図 CHECKED *

開発型式名 MODEL UCB-SC589-B
名 称 NAME ADSP-SC589 A
図面番号 DWG.No. UCB-SC589-B-02
Sheet 2 of 7

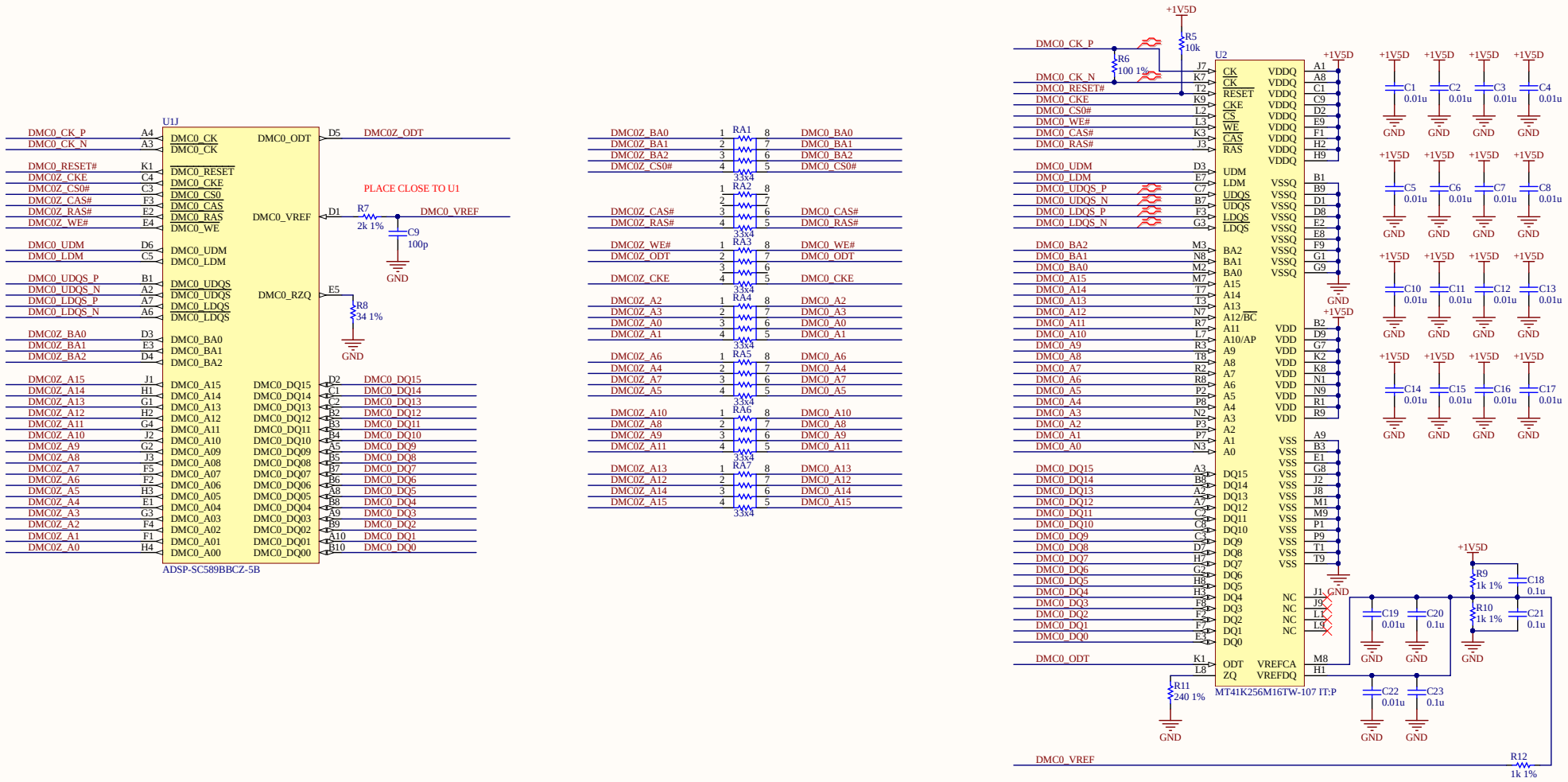

No.	年 月 日 DATE	訂正記事 REVISION	担当 SIGN
1			
2			

金子システム株式会社

印刷日時 PRINT 2019/10/04

製図記事 DATE 2019/09/05

設 計 DESIGNED 金子

検 図 CHECKED *

開発型式名 MODEL UCB-SC589-B

名 称 NAME ADSP-SC589 B

図面番号 DWG.No. UCB-SC589-B-03

Sheet 3 of 7

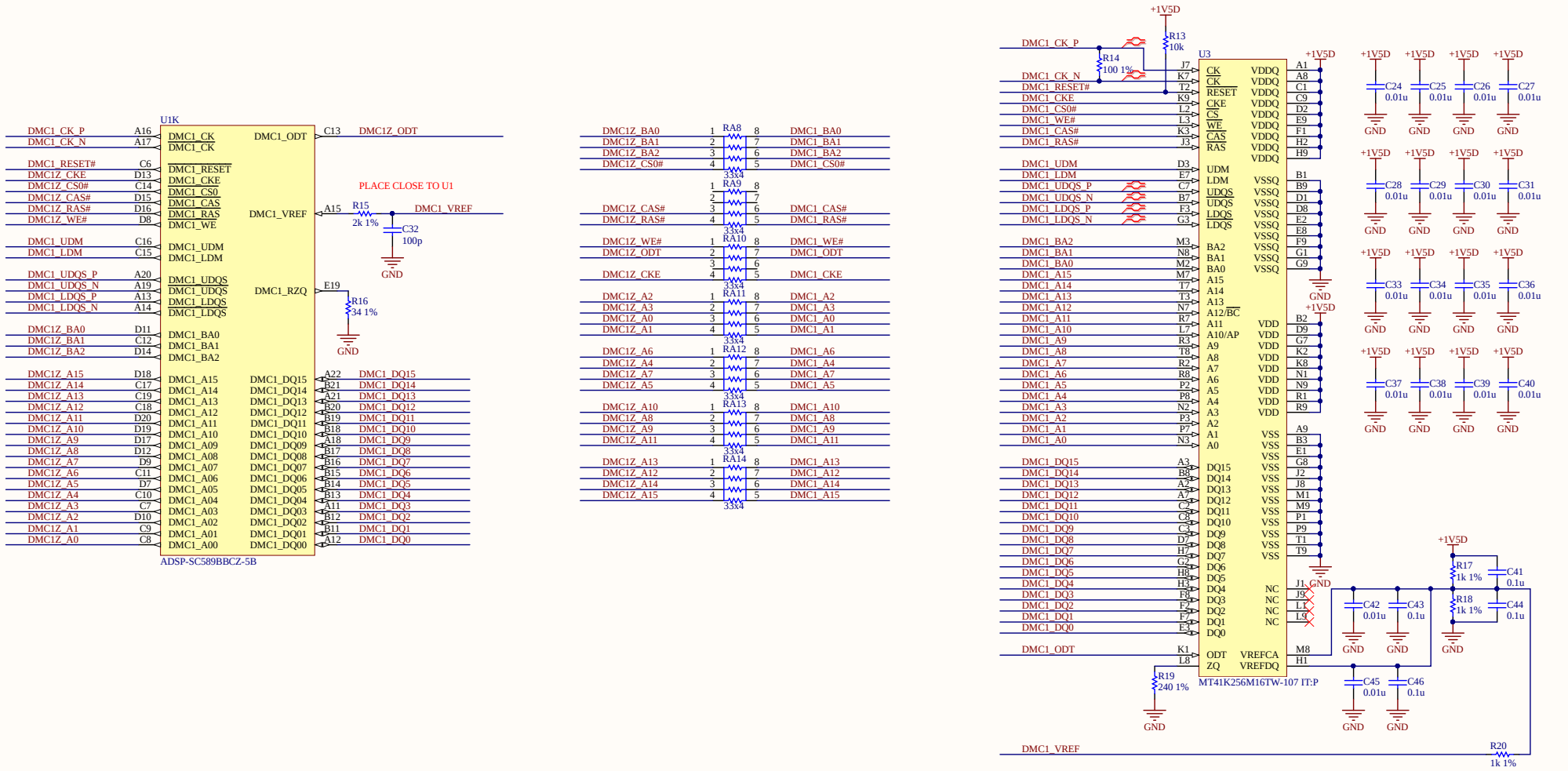

No.	年 月 日 DATE	訂正記事 REVISION	担当 SIGN
1			
2			

金子システム株式会社

印刷日時 PRINT 2019/10/04

製図記事 DATE 2019/09/05

設 計 DESIGNED 金子

検 図 CHECKED *

開発型式名 MODEL UCB-SC589-B

名 称 NAME ADSP-SC589 C

図面番号 DWG.No. UCB-SC589-B-04

Sheet 4 of 7

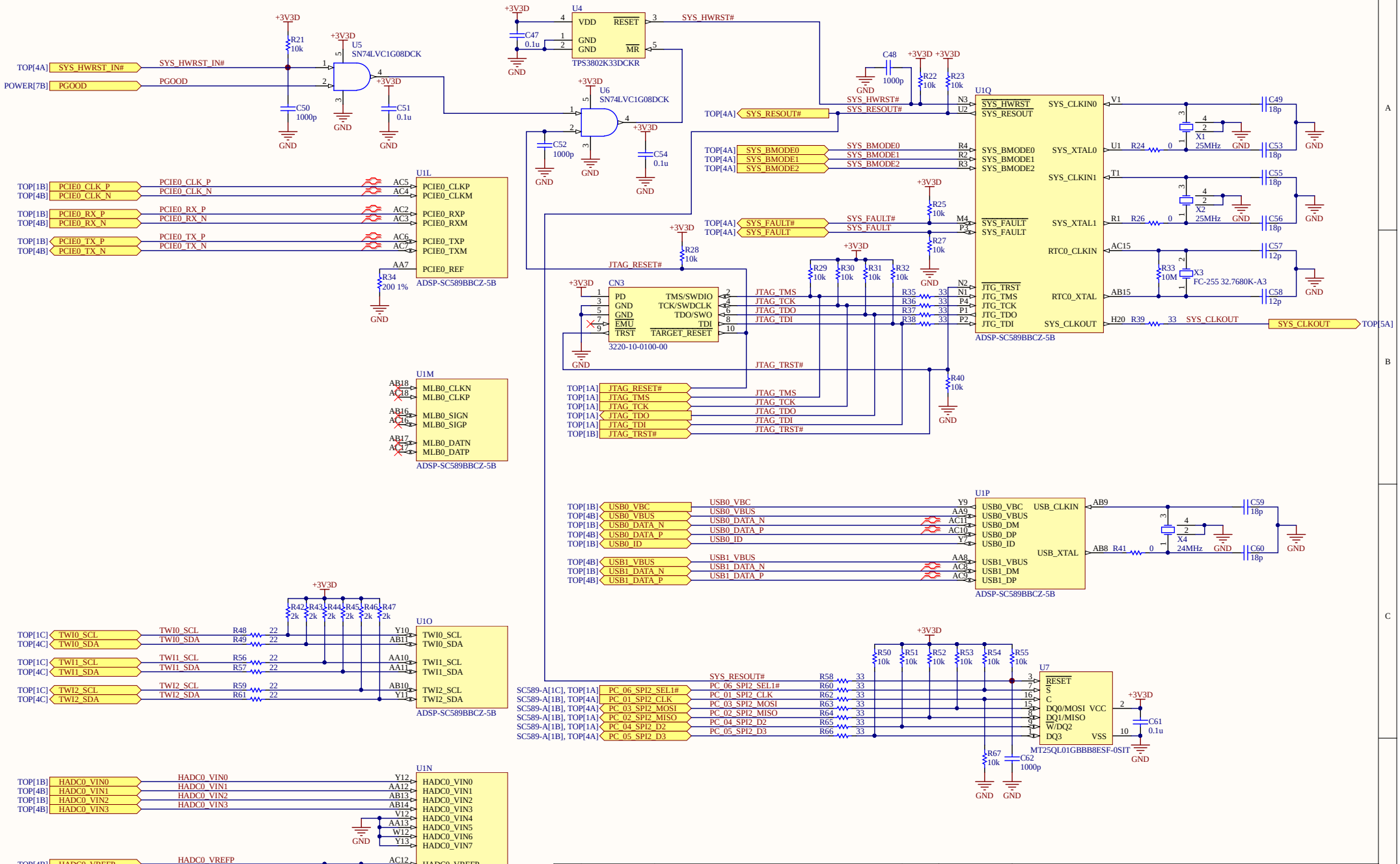

No.	年 月 日 DATE	訂正記事 REVISION	担当 SIGN
1			
2			

金子システム株式会社

印刷日時 PRINT 2019/10/04

製図記事 DATE 2019/09/05

設 計 DESIGNED 金子

検 図 CHECKED *

開発型式名 MODEL UCB-SC589-B

名 称 NAME ADSP-SC589 D

図面番号 DWG.No. UCB-SC589-B-05

Sheet 5 of 7

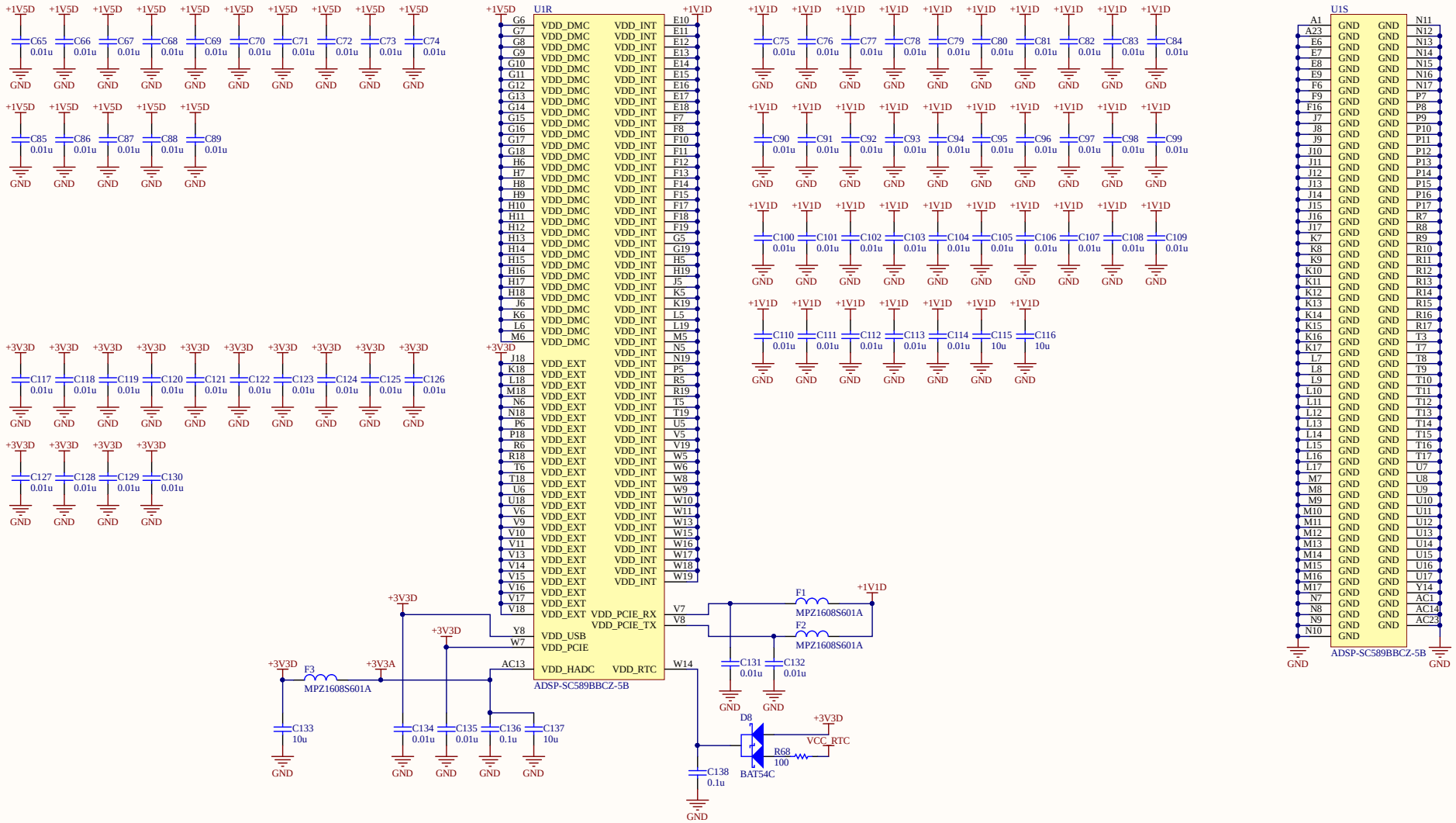

No.	年 月 日 DATE	訂正記事 REVISION	担当 SIGN
1			
2			

金子システム株式会社	印刷日時 PRINT	2019/10/04	
	製図記事 DATE	2019/09/05	

設 計 DESIGNED	金子	開発型式名 MODEL	UCB-SC589-B
検 図 CHECKED	*	名 称 NAME	ADSP-SC589 E
		図面番号 DWG.No.	UCB-SC589-B-06

Sheet 6 of 7

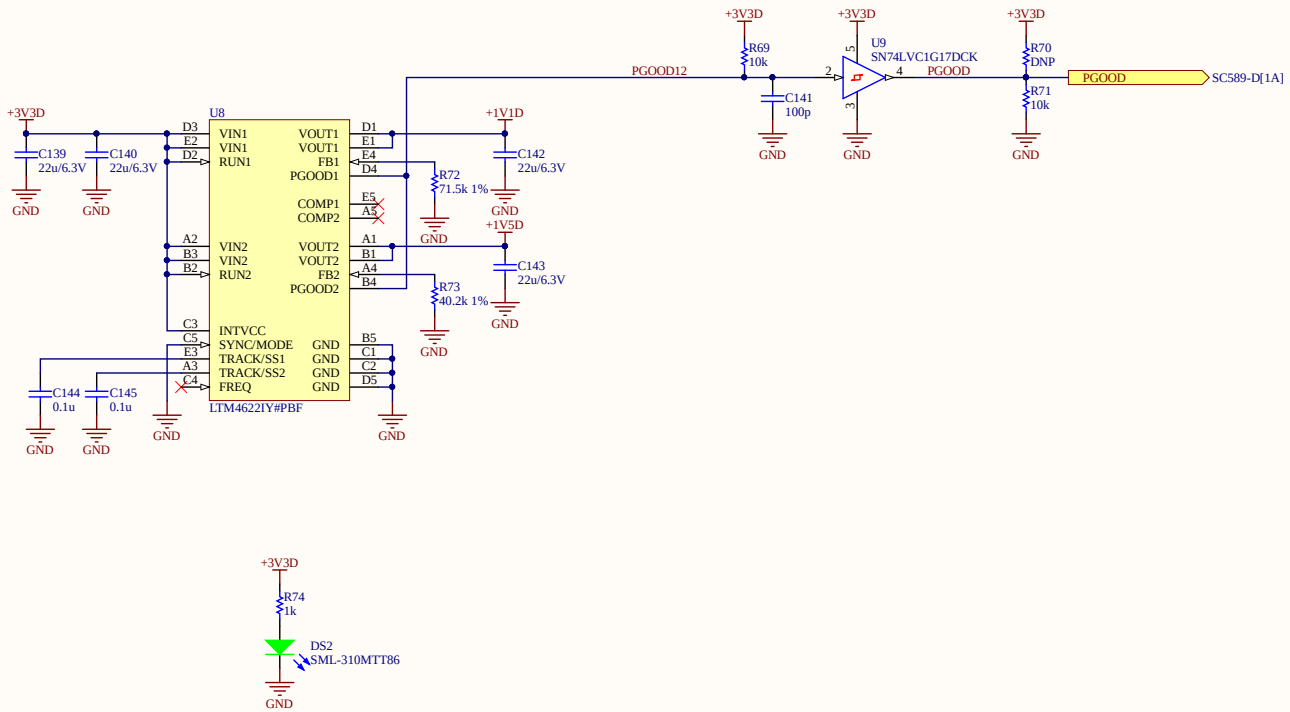

No.	年 月 日 DATE	訂正記事 REVISION	担当 SIGN
1			
2			

金子システム株式会社	印刷日時 PRINT	2019/10/04	
	製図記事 DATE	2019/09/05	

設 計 DESIGNED	金子	開発型式名 MODEL	UCB-SC589-B
検 図 CHECKED	*	名 称 NAME	POWER
		図面番号 DWG.No.	UCB-SC589-B-07
		Sheet	7 of 7